Electrolux PROFESSIONAL

Movimentazione Stoviglie Tavolo di prelavaggio con vasca, carico destra vs sinistra, 1300 mm

ARTICOLO N° _____

MODELLO N° _____

NOME _____

SIS # _____

AIA # _____



865406 (BHRPT6B11R) Tavolo di prelavaggio con vasca, carico destra vs sinistra, 1300 mm

Descrizione

Articolo N° _____

Costruzione in acciaio inox AISI 304. Paraspruzzi h 300 mm. Dimensione vasca 600x450xh300 mm con tubo troppo pieno, foro di scarico. Gambe tubolari a sezione quadrata 40x40 mm su piedini regolabili. Direzione cestello: da destra a sinistra.

Approvazione: _____

Caratteristiche e benefici

- Forniti smontati e facile da rimontare.
- Progettato per cesti lavastoviglie da 500x500 mm.
- Il tavolo di prelavaggio va installato direttamente alla lavastoviglie a cesto trascinato sul lato di carico, direzione cesto da destra a sinistra.
- Adatto per essere installato direttamente alla lavastoviglie a cesto trascinato per guadagnare spazio.

Costruzione

- Interamente in acciaio inox AISI 304.
- Alzatina inclusa.
- Piani completamente piegati con profilo anti-gocciolamento per una pulizia facile e sicura.
- Tutte le superfici lisce con finitura lucida.
- Gambe quadrate in tubolari da 40x40 mm in acciaio inox AISI 304.
- Devono essere fissati alla lavastoviglie e dotati di una coppia di piedini all'altra estremità.
- Disponibili come optional: ripiano inferiore, unità di pre-risciacquo, cesto filtro e raschietto per lo sbarazzo .

Sostenibilità

- Piedini in acciaio inox di 50 mm regolabili in altezza per convogliare l'acqua nella cesto trascinato.

Accessori opzionali

• Coppia di gambe posteriori per scaffale montato a pavimento	PNC 855296 ❑
• Raschietto a forma di mezzaluna per lo sbarazzo	PNC 855297 ❑
• - NOT TRANSLATED -	PNC 855379 ❑
• - NOT TRANSLATED -	PNC 855380 ❑
• - NOT TRANSLATED -	PNC 855381 ❑
• Rubinetto con doccia di prelavaggio monoforo (da montare sul piano)	PNC 855385 ❑
• Rubinetto con doccia di prelavaggio, leva a gomito e canna, monoforo (da montare sul piano)	PNC 855386 ❑
• - NOT TRANSLATED -	PNC 855389 ❑
• Kit per fissaggio a pavimento di 2 gambe quadre composto da 2 piedini con flange e tasselli.	PNC 865386 ❑
• Tavolo ponte rimovibile, 800 mm	PNC 865418 ❑
• Tavolo ponte rimovibile con foro, 800 mm	PNC 865419 ❑
• Ripiano inferiore per tavolo di lavaggio, 1300 mm	PNC 865481 ❑
• Sifone singolo in plastica da 2 " per lavatoi	PNC 895313 ❑

Accessori Chimici

• DETERGENTE PER LAVASTOVIGLIE C11 2PZX5L	PNC 0S2092 ❑

• ECODETERGENT C13 2pzx5L CASSA BOX-4G	PNC 0S2093	❑
• BRILLANTANTE PER LAVASTOVIGLIE C12 2pzx5L ADR & IMDG Limited Quantity	PNC 0S2094	❑
• C11 DETERGENT FOR DISHWASHERS; 20L CAN	PNC 0S2281	❑
• C30-DISINCROSTANTE MULTIPURPOSE DESCALER; 2PCS x 5L; ADR & IMDG LIMITED QUANTITY	PNC 0S2362	❑
• C15 ECO RINSE AID; 2PZ X 5L; ADR & IMDG & IATA LIMITED QUANTITY	PNC 0S2904	❑

L'azienda si riserva il diritto di apportare modifiche ai prodotti senza preavviso

Movimentazione Stoviglie
Tavolo di prelavaggio con vasca, carico destra vs sinistra, 1300 mm

Fronte

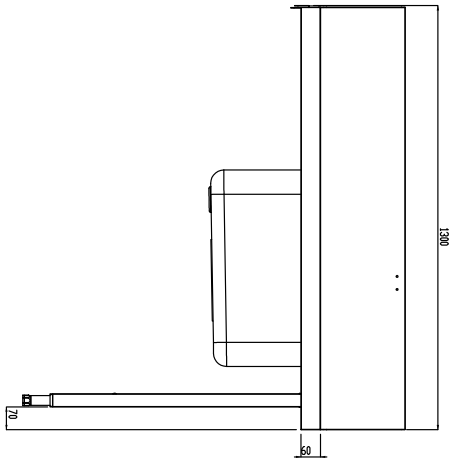

Lato

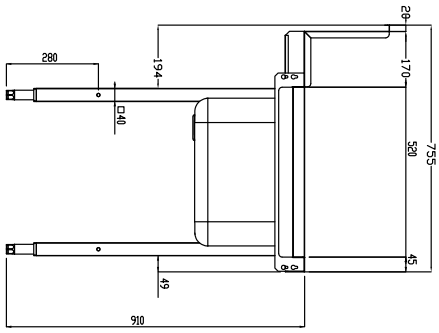

D = Scarico acqua

Alto

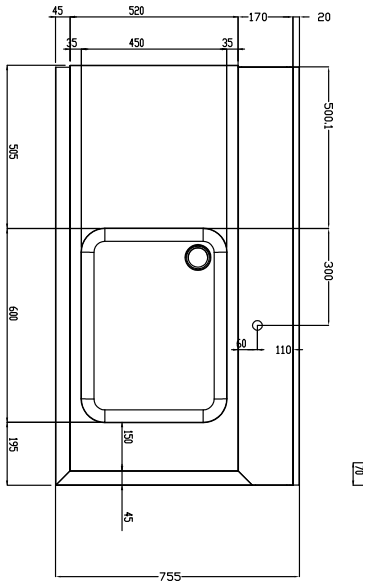

Informazioni chiave

Dimensioni esterne, larghezza:	
865406 (BHRPT6B11R)	1300 mm
Dimensioni esterne, profondità:	755 mm
Dimensioni esterne, altezza:	1170 mm
Peso netto:	24 kg
Dimensioni alzatina, Altezza	250 mm
Dimensioni vasca	

L'azienda si riserva il diritto di apportare modifiche ai prodotti senza preavviso

2026.11.21